1. **CONTENIDO**

CONTENIDO

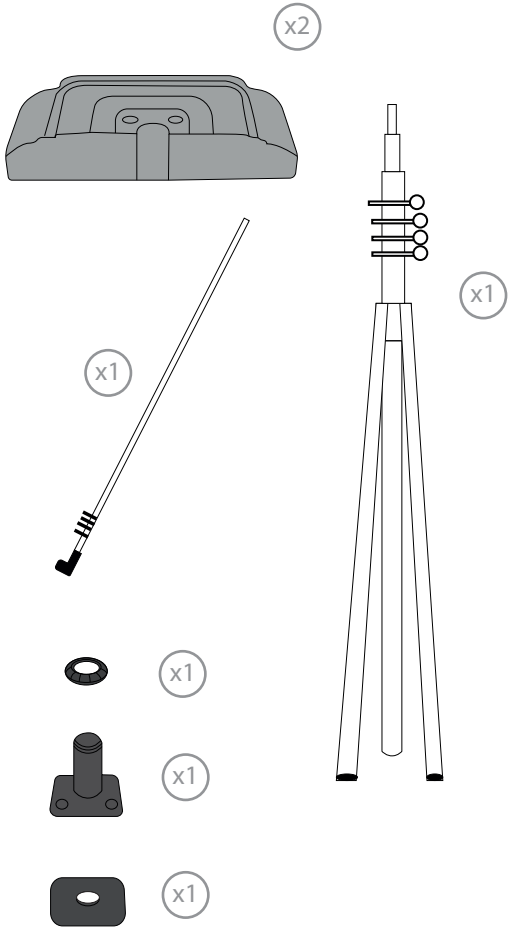

Abra la bolsa, saque todas las piezas cuidadosamente y compruebe el contenido de la misma.

Primero debe rellenar las bases con agua. Posteriormente acoplar las bases rellenables. Luego, instale el poste telescópico y añada el poste horizontal en la parte superior apretando el tornillo de sujección. Después podrá deslizar el poste telescópico hasta las dimensiones deseadas.

Incluye 7 argollas para el poste vertical y 4 para el poste horizontal. Además de un contrapeso para el ollado inferior de la bandera.

Para aquellos casos en los que el **cliente suministra** el gráfico, se recomienda hacer uso de los materiales enumerados en el siguiente **código QR** (busque la descarga del archivo de Excel). Póngase en contacto con nosotros o visite **www.cashdisplay.com** para obtener más información.

2. INSTALACIÓN DE LA **ESTRUCTURA**

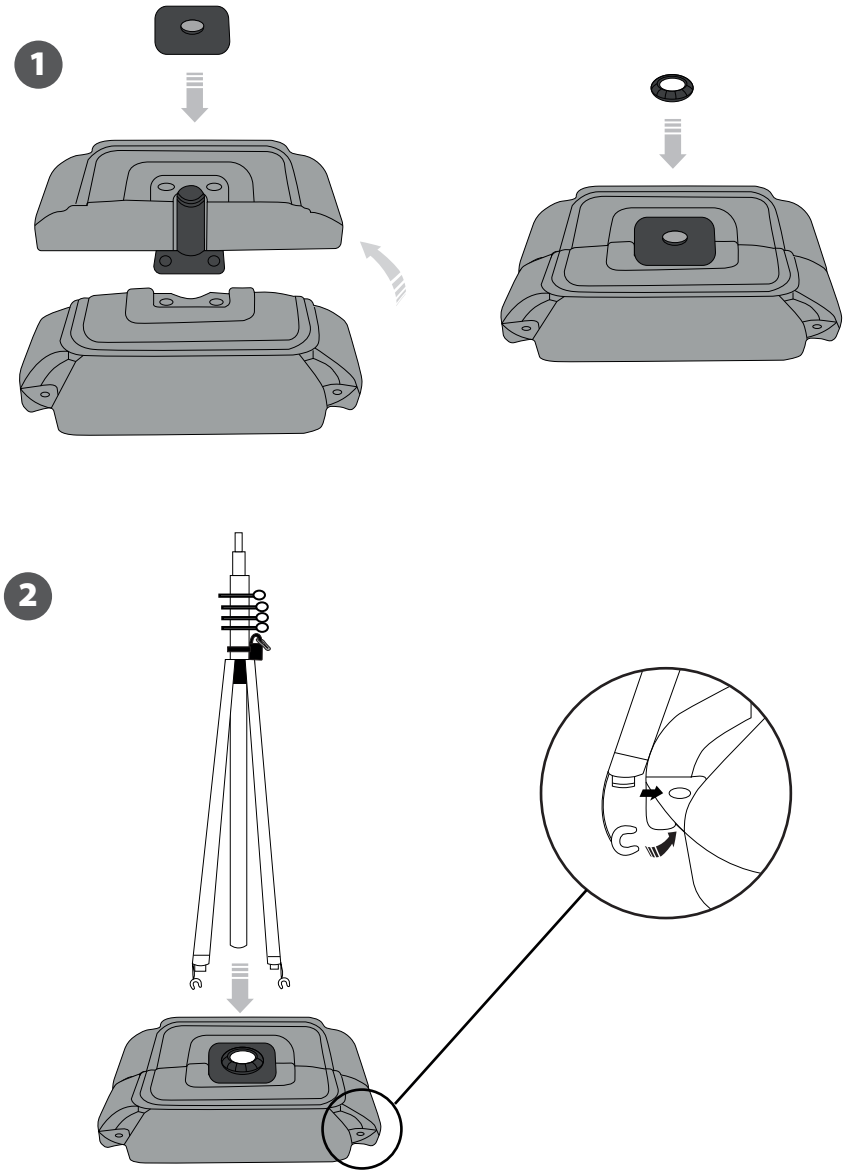

3. **INSTALACIÓN ESTRUCTURA**

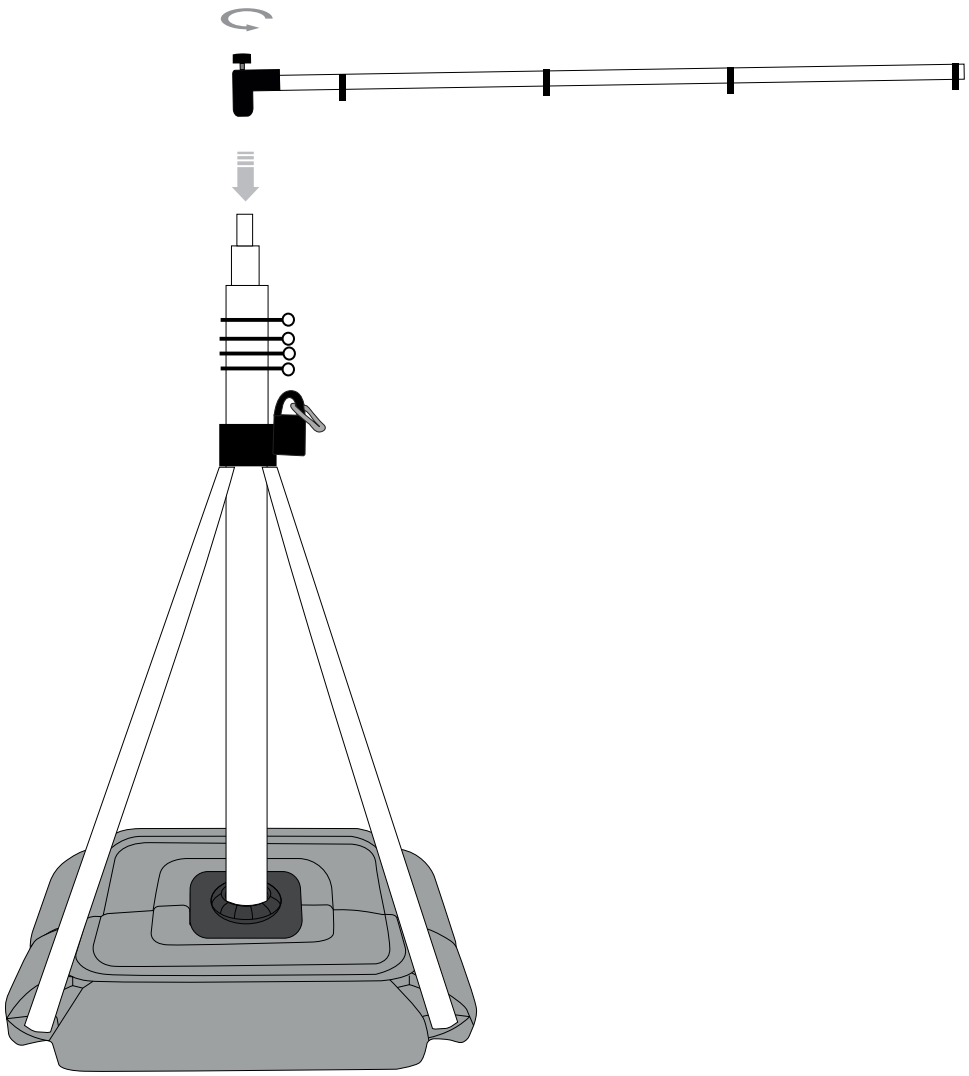
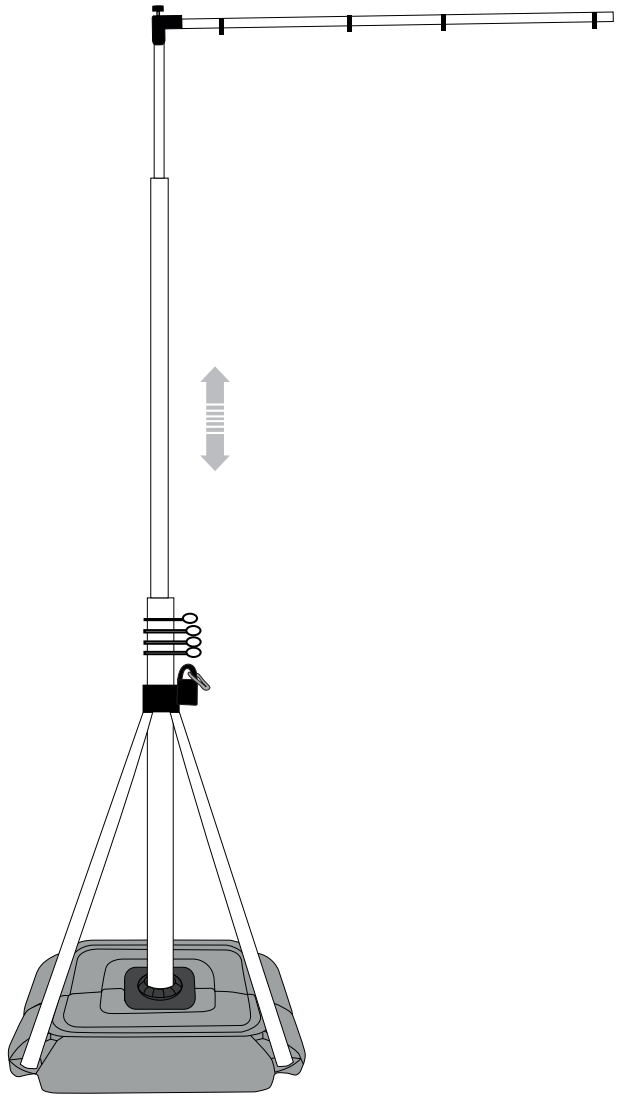
4. INSTALACIÓN DE LA **ESTRUCTURA**